markem·imaje
a DOVER company

5940 G | MAYOR rendimiento y códigos de alta calidad

Inyección de tinta continua Touch Dry®

Printer Intelligence | Packaging Intelligence | Brand Intelligence

La nueva 5940 G aporta eficiencia, rentabilidad y sostenibilidad. Imprime códigos de alta calidad que cumplen con las normativas, incluso los códigos de barras GS1-128, con un coste total de propiedad (TCO) más bajo.

Desafíos

- Conseguir productos codificados con una alta calidad de impresión y en cumplimiento de las normativas sin el coste adicional de las etiquetas.
- Encontrar equipos fiables que sean fáciles de integrar, operar y mantener.

Nuestra solución

La nueva 5940 G de inyección de tinta de goteo por demanda piezoeléctrica ofrece una devolución más rápida de la inversión al impulsar el rendimiento de la producción y permitir a los fabricantes mejorar la cadena de suministro mediante la trazabilidad y la protección de la marca. **Eso es Intelligence, beyond the mark.**

Beneficios

- Una solución de codificación de última generación que asegura la legibilidad de los códigos y el cumplimiento.
- Mejor rendimiento y más capacidad productiva.
- Todas las ventajas de la serie 5000.

Mayor rendimiento. Diseño robusto. Fácil mantenimiento.

Códigos de alta calidad legibles y que cumplen con la normativa

Calidad de código probada y mejorada con la tecnología Intelli'Flow™, pendiente de patente

La tecnología Intelli'Flow™ mantiene limpios los inyectores del cabezal de impresión evitando la acumulación de tinta o polvo mediante un innovador diseño de flujo de aire. Además, un mecanismo de filtrado evita que se formen burbujas de aire en la tinta durante la impresión a alta velocidad, lo que garantiza códigos nítidos y escaneables.

Códigos de la más alta calidad conformes con el sistema GS1-128

Para códigos de barras de grado C, confíe en nuestras tintas **Touch Dry®**, que se solidifican al contacto, a diferencia de las tintas líquidas que pierden resolución al expandirse por las fibras de los materiales corrugados. Nuestras tintas originales ofrecen alta densidad óptica y un alto contraste para la impresión de códigos de barras. Y además le ofrecemos una gran variedad de tintas de color para ayudar a resaltar la marca.

Verificación de códigos mediante sistema de inspección visual avanzado

Necesita códigos extremadamente fiables. Nuestras soluciones para la verificación y la inspección automatizadas garantizan la impresión consistente de códigos nítidos.

Más capacidad productiva

Mayor rendimiento. Diseño robusto. Fácil mantenimiento.

- La 5940 G ha sido diseñada **para aumentar el rendimiento y la eficiencia**.
- El **controlador IP54** mejora la resistencia al polvo y permite un buen rendimiento incluso en entornos de producción difíciles. **Cabina de acero inoxidable** opcional disponible para evitar la oxidación en entornos con humedad.
- **La pantalla táctil en color de 10"**, con un menú intuitivo permite la selección rápida y reduce el tiempo de inactividad entre trabajos.
- **No necesita aire de planta**. El flujo de aire se genera internamente, así que no necesita compresores de aire externos.

Puesta en marcha más rápida para aumentar el tiempo de producción: hasta un 6,9 %**
Reducción del tiempo de activación en un 67 % gracias al depósito de calor patentado o al temporizador de arranque automático previo al turno.

Un 43 % menos de intervención del operador para aumentar la productividad
Con un contenedor de tinta un 75 % más grande que los de la mayoría fabricantes, la 5940 G disminuye en un 43 % la intervención del operador. Tampoco hace falta parar la línea para reponer la tinta: ¡se puede hacer sobre la marcha! La gestión de los consumibles es más sencilla pues no hay que mezclarla con disolventes.

Automatización e integración de datos
La 5940 G permite integrar escáneres 1D y 2D para la verificación. Dispone de 5 puertos de entrada y salida, todos de fácil configuración. Existe la opción de configurar 5 puertos más de entrada y salida. Se puede integrar con las bases de datos corporativas y con controladores lógicos programables (PLC).

Ventajas de la serie 5000

Gestión fácil de los códigos
La solución Packaging Intelligence Suite de **CoLOS®** permite una gestión sencilla de los códigos y la creación de trabajos de impresión. Aumenta las prestaciones de la impresora implementando soluciones informáticas que permiten mayor eficiencia y productividad y garantizan la nitidez y la trazabilidad de los códigos.

Respeto por el medio ambiente
Nuestras tintas **Touch Dry®** son inodoras, no contienen compuestos orgánicos volátiles (COV) y cumplen los requisitos globales de la industria alimentaria. Además, se distribuyen en recipientes de polipropileno reciclables.

Menos inventario y etiquetas
Las impresoras de inyección de tinta de alta resolución permiten reducir el inventario de cajas corrugadas preimpresas gracias a la funcionalidad de modificación al final de la línea. Evita el uso de etiquetas costosas y reduce los residuos.

*después de identificar el origen del problema **basada en una jornada de 8 horas

5940 G – Especificaciones

Características de impresión

- PPP (puntos por pulgada) del cabezal de impresión
  - PPP vertical: 200
  - Inyectores direccionables: 256
  - Boquillas: 512

Densidad de impresión	PPP (puntos por pulgada)	Velocidad normal (m/min)	Velocidad máxima* (m/min)
1	150 x 200	121,9	182
2	300 x 200	61	91
3	450 x 200	40,6	61
4	600 x 200	30,5	45
5	750 x 200	24,4	36

- Densidades de impresión disponibles: 1 a 10
- Velocidad: permite igualar la velocidad de la línea del transportador y obtener velocidades de impresión más altas con una reducción de la resolución
- Área de impresión: Altura máxima de impresión/cabezal: 65 mm Largo de impresión: 3 m
- Fuentes: compatible con todas las fuentes TrueType
- Impresión fecha, tiempo real (hr/min/sec) y actualización automática de números de serie y fechas de caducidad
- Códigos de barras (lineares y 2D) ITF, Código 39, Códigos 128, GS1-128, EAN 128, EAN 8, EAN 13, UPC-A, UPC-E, matriz de datos, RSS linear, RSS compuesto, QR, RSS 14, RSS expandido, PDF 417

Software

- Totalmente compatible con **CoLOS**® Versión 6

Servicios y soporte

- Programa de alquiler escalable y personalizado*
- Acuerdos flexibles de consumibles, mantenimiento y servicios profesionales y de capacitación
- Recursos de expertos a distancia con asistencia en directo y por videollamada
- Asistente virtual **Miva™** para proporcionar autoservicio las 24 horas, los 7 días de la semana
- Consumibles y recambios bajo demanda, con un portal en línea para hacer pedidos**

*La velocidad máxima depende de cada tipo de aplicación **Basada en el modelo de impresora y la disponibilidad local

Funcionamiento

Configuración del controlador, opciones de impresión y accesorios

- Elija uno, dos, tres o hasta cuatro cabezales de impresión
- Orientación del cabezal: vertical, horizontal o desde abajo
- Angulo de inclinación de hasta 25° del cabezal de impresión en vertical (cinta transportadora inclinada)
- Interfaz de usuario remoto opcional: Pantalla táctil LCD de 10" en color para selección de imagen, vista preliminar de impresión, entrada de datos variables, diagnóstico y configuración del sistema
- Interfaz de usuario accesible desde el navegador
- Gran depósito central de tinta con umbilicales a los cabezales de impresión
- Reposición de tinta: aviso al usuario para reponer tinta. No hay necesidad de parar la impresora para recargar la tinta
- Opciones de codificación:
  - Interna: impresión a velocidad fija de la cinta transportadora
  - Externa: alta calidad de impresión (recomendada para códigos de barras)
- Sensores de borde de imagen: señal de aviso de impresión; máximo de 4 por sistema

Funcionalidades del sistema

- Todos los menús están disponibles en varios idiomas
- Vista preliminar de imágenes
- Niveles de acceso protegidos con contraseñas
- 3 niveles de mensajes para el usuario: informativo, advertencia y error
- Menú de diagnóstico completo del sistema

Puertos y conexiones

- Protocolo/interfaz de comunicación: Ethernet, HJC, DCP, NGPCL, PackML
- Transferencia de archivos y actualización de firmware por puerto USB
- Puertos de entrada/salida de hardware: 5 entradas y 5 salidas, todas configurables
- Opción de aumentar a 5 puertos adicionales de entrada y 5 más de salida, también configurables
- Interfaces estándar para escáneres: escáner 1D/2D a través del cable ethernet (POE) y escáner manual (USB)
- Conexión a teclado remoto

Mantenimiento diario reducido

- Mantenimiento del cabezal de impresión: limpieza, purga y prueba de impresión

Otras características

- Peso estándar en acero pintado:
  - Cabezal de impresión: 2,1 kg / 4,7 lb
  - Controlador: Cabezal de impresión 1/2 - 50 kg. / 111 lb, Cabezal de impresión 3/4 – 52,6 kg. / 116 lb
  - Base del controlador con ruedas: 17,5 kg (38,9 lb)
- Peso opción de acero inoxidable:
  - Cabezal de impresión: 2,1 kg / 4,7 lb
  - Controlador: Cabezal de impresión 1/2 - 48,8 kg / 107,5 lb, Cabezal de impresión 3/4 – 51,0 kg / 112,5 lb
  - Base del controlador con ruedas: 18,0 kg / 40 kg
- Tintas termofusibles **Touch Dry**® disponibles en varios colores y series; las tintas vienen envasadas en botellas
- Conexión eléctrica: 90-240 V CA, 50/60 Hz
- Temperatura entorno operativo: de 0 a 40 °C

System	Potencia operativa típica	Potencia durante el arranque
1 cabezal	250 vatios	1250 vatios
2 cabezales	375 vatios	1400 vatios
3 cabezales	500 vatios	1500 vatios
4 cabezales	600 vatios	1700 vatios

- Cabina estándar: Temperatura entorno operativo: de 0 a 40 °C
- Cabina de acero inoxidable: Temperatura entorno operativo: de 0 a 35 °C
- Protección IP54: polvo y agua (solo cabina)
- Manuales: Manual de seguridad incluido. Se puede acceder a todos los demás manuales en el sitio web de **Markem-Imaje**®
- Menú de pantalla disponible en varios idiomas

Opciones

- Montaje de una resistente guía adicional que permite el giro del cabezal para la impresión de cajas con la mejor calidad, incluso en el caso de cajas deformadas
- Interfaz de usuario remoto (RUI) de 10,1"
- 5 señales luminosas en la torre de montaje con sonido de alarma
- Escáneres: 1D y 1D/2D
- 5 puertos de entrada/salidas, todos configurables

Controlador

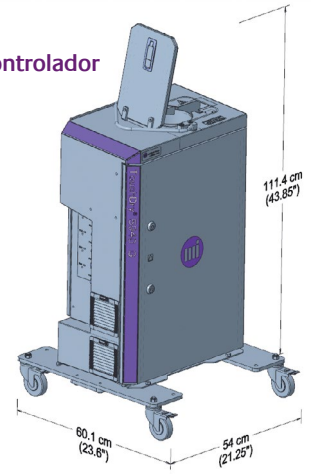

Cabezal de impresión

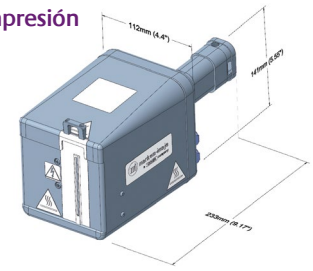

Interfaz de usuario remota

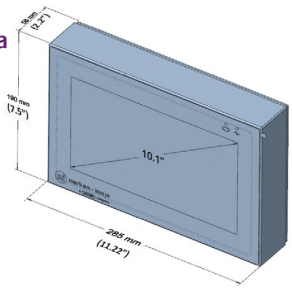

markem·imaje
a DOVER company
Markem-Imaje Spain S.A.U.
Avda. Can Fatjó dels Aurons, 9 2ª Planta
08174 – Sant Cugat del Vallès
Barcelona

Tel.: +34 93 712 39 90
Fax: +34 93 712 44 72
E-mail: mi-spain@markem-imaje.com

markem-imaje.com/es

Nos reservamos el derecho de modificar el diseño y/o las especificaciones de nuestros productos sin previo aviso.
© 2023 Markem-Imaje, a Dover Company. MARKEM-IMAJE, el logotipo MI MARKEM-IMAJE y TOUCH DRY son marcas registradas, y MIVA es una marca registrada de Dover Europe Sárl en Estados Unidos, la Unión Europea y otros países.
© 2023 Markem-Imaje. Todos los derechos reservados. Fotos: ginko-photo.com, 10107464 B1